Bolsena

Campana de pared

Conoce más

MEDIDAS

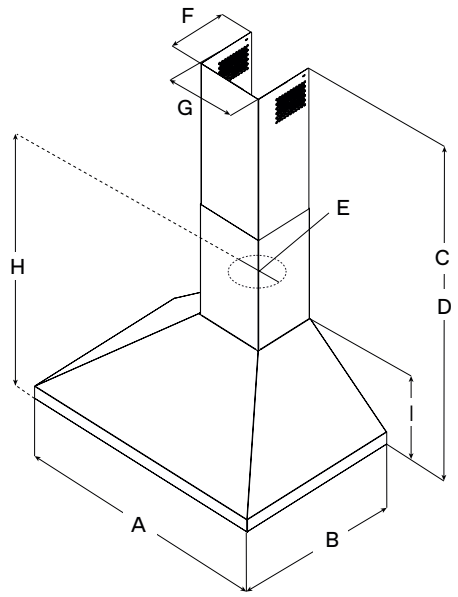

	PRF0187351	PRF0187361
A	30” (76.2 cm)	36” (91.4 cm)
B	19 11/16” (50 cm)	
C*	Min:28 3/8” (72 cm) Max:42 1/8” (107 cm)	
D**	Min:28 3/8” (72 cm) Max:38 3/16” (97 cm)	
E	6” (15.2 cm)	
F	7 3/16” (18.3 cm)	
G	8 3/16” (20.5 cm)	
H	14 5/8” (37.1 cm)	
I	10 1/4” (26 cm)	

* Sin ducto (recirculante)
** Con ducto

DESCRIPCIÓN

Bolsena, con sus ángulos en forma de pirámide y acabado en acero inoxidable, crea una armonía visual impactante en cualquier cocina. Disponible en 76.2 cm o 91.4 cm, cuenta con controles táctiles retroiluminados, iluminación LED y un motor de 4 velocidades. También incluye una chimenea telescópica para techos de hasta 2.7 metros. Diseñada para instalación estándar con ducto, también puede instalarse como un sistema de recirculación utilizando el kit disponible como accesorio.



CARACTERISTICAS

- Filtro Semi Baffle
- Sistema Hush
- Luz LED



PROPIEDADES GENERALES		
Ancho	76.2 cm	91.4 cm
Modelo	PRF0187351	PRF0187361
Dimensiones	76.2 cm W x 50 cm D x min 72 cm/max 107 cm H	91.4 cm W x 50 cm D x min 72 cm/max 107 cm H
Tipo de Motor (Interno)	1,020 m^3/h (4 niveles)	
Ruido (Mín-máx sones)	0.4-5.2 Sones	
Eléctrico	120V-60Hz,265W	
Iluminación	2 luces LED, 2.1W, 3000K, 235 Lumen	
Acabado	Acero Inoxidable	
Controles	Control táctil retroiluminado con color ajustable	
Filtros de Grasa	Filtros semi baffle de acero inoxidable, apto para lavavajillas	
Tipo de Instalación	Con ducto o recirculación con kit (se vende por separado)	
Ducto de Transición	Ducto redondo de 15.24 cm (salida superior)	
Chimenea Telescópica	Puede alcanzar alturas de techo de: mín: 2.26 m, máx:2.77 m (Con salida de ducto), mín:2.26 m, máx:2.90 m (Recirculante)	

KITS	
Extensión de Chimenea	KIT02762 (Se pueden alcanzar alturas de min:2.43 m, máx:3.43 m (Con salida de ducto), min:2.59 m, máx:3.53 m (Recirculante))
Kit recirculante	KIT02766 (Contiene 2 filtros redondos de carbono y deflector de 15 cm)

GARANTÍA:	**Obtén dos (2) años de garantía en piezas y servicio a domicilio. Regístrate en elica.com y extiende tu cobertura por un (1) año adicional en piezas y servicio a domicilio.**

NOM

*Las imágenes del producto mostradas son solo para fines ilustrativos y pueden no ser una representación exacta.