Umbria

Inserto

Conoce más

MEDIDAS

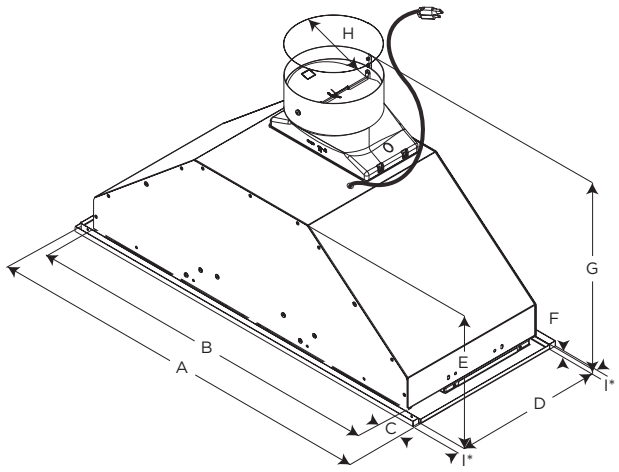

	PRF0187463B	PRF0187464B
A	28 1/4" (71.8 cm)	34 1/4" (86.7 cm)
B	26" (66 cm)	
C	1 1/8" (2.9 cm)	4 1/16" (10.3 cm)
D	10 3/4" (27.3 cm)	
E	9 1/2" (24.2 cm)	
F	3/8" (.85 cm)	
G	15 3/4" (40 cm)	
H	6" (15.2 cm)	
I*	1/2" (1.2 cm)	

I* - Los separadores de acero deben instalarse y utilizarse cuando la profundidad del gabinete sea mayor de 30.4 cm.

DESCRIPCIÓN

Umbria, con modelos disponibles de 71.8 cm y 86.7 cm de ancho y una profundidad de aproximadamente 27.3 cm, permite una instalación discreta dentro de gabinetes estándar de aproximadamente 30.5 cm de profundidad. Con tecnología de aspiración perimetral que ayuda a lograr el máximo rendimiento al proporcionar una extracción de humos más potente y eficiente. Umbria está diseñada para instalación con salida de ducto o recirculación con kit disponible, ahora con un sistema a presión que lo hace más seguro y fácil de instalar.



CARACTERISTICAS

- Aspiración perimetral
- Sistema Hush
- Luz Led
- Máximo rendimiento
- Fácil instalación
- Salida superior o trasera



PROPIEDADES GENERALES		
Ancho	71.8 cm	86.7 cm
Modelo	PRF0187463B	PRF0187464B
Dimensiones	71.8 cm W x 27.3 cm D x 24.2 cm H	86.7 cm W x 27.3 cm D x 24.2 cm H
Tipo de Motor (Interno)	1,020 m^3/h (3 velocidades)	
Ruido (Mín-máx sones)	1.7-6.8 Sones	
Eléctrico	120V-60Hz,455W	
Iluminación	2 luces LED, 2.1W, 4000K	
Acabado	Acero inoxidable	
Controles	Botones de acero inoxidable	
Filtros de Grasa	Apto para lavavajillas, filtros deflectores de acero inoxidable + aspiración perimetral	
Tipo de Instalación	Con ducto o recirculación con kit (Se vende por separado)	
Ducto de Transición	Ducto redondo de 15.24 cm con damper anti retorno (Superior y trasero)	

KITS		
Kit Recirculante	KIT02770 (Contiene 2 filtros redondos de carbón y soporte para gabinete)	
Separadores de acero 76.2 cm	KIT02773 (73.7 cm W x 44.5 - 52.1 cm D x 10.2 cm H)	No aplica
Separadores de acero 91.4 cm	KIT02774 (88.9 cm W x 44.5 - 52.1 cm D x 10.2 cm H)	No aplica

GARANTÍA:	**Obtén dos (2) años de garantía en piezas y servicio a domicilio. Regístrate en elica.com y extiende tu cobertura por un (1) año adicional en piezas y servicio a domicilio.**

NOM

*Las imágenes del producto mostradas son solo para fines ilustrativos y pueden no ser una representación exacta.