falmec

STELLA PLUS **Código EAN 8034122368580**



La fotografía es únicamente para información. Puede no corresponderse con la versión seleccionada

Versión	Plus - Techo - 90 cm - LED - Negro
Design	Falmec Lab
Colección	Design

CARACTERÍSTICAS TÉCNICAS

Materiales / Acabados	Acero lacado Negro
Características	Aspiración perimetral
Control	Control electrónico Mando a distancia incluido Dialogue system automático
Modalidad	Extracción/Recirculación
Iluminación	Iluminación LED regulable Luz dinámica (2700K - 5600K) Strip LED Tira LED 2x8 W - 2700 K / 5600 K
Filtros	Filtro de grasa metálico, extraíble y lavable Filtro combinado reutilizable Carbon.Zeo (opcional) Filtro Carbon.Zeo Microtech renovable (opcional)
Motor	El motor se vende por separado
Dimensiones	90 cm
Distancia máxima del plano Eléctrico	150 cm
Distancia máxima del plano de Gas	150 cm
Notas	Tamaño del recorte: 505 x 940 mm

CONSUMO Y CARACTERÍSTICAS DE CONNEXIÓN

Consumo máximo	30 W
Tensión / Frecuencia	220-240V 50-60Hz

MOTOR

Motor	
Capacidad máxima	600 m^3/h I.E.C.61591
Ruido máximo	63 dB (A)re1pW I.E.C. 60704-2-13
Classe de eficiencia energética	B

PESOS Y VOLÚMENES

Peso bruto	25 kg
Peso neto	21.8 kg
Volúmen	0.17 m3
Tamaño del embalaje	L 1120 x H 222 x P 670 mm

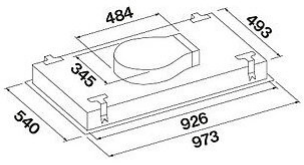

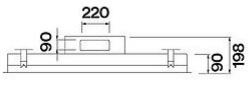

falmec

STELLA PLUS **Código EAN 8034122368580**

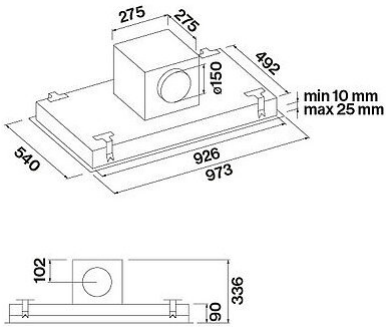

ACCESORIOS OPCIONALES

Código	*Descripción*
KACL.782#49F	Motor Slim 800 m3/h
KACL.798#41F	Motor remoto bajo techo 950 m3/h
KACL.786#41F	Extractor exterior 1000 m3/h
KACL.796#4AF	Extractor exterior 1500 m3/h
KACL.797#4AF	Motor remoto bajo techo 1300 m3/h
KACL.1049	Filtro regenerable Carbon.Zeo Microtech para instalación "plug and play" (campanas de techo < 100 cm)
KACL.939#BF	Kit unidad recirculación Carbon.Zeo de techo (salida horizontal)
KACL.928	Filtro de recambio Carbon.Zeo para salida horizontal
KACL.953#BF	Kit unidad recirculación Carbon.Zeo de techo (salida vertical)
KACL.931	Filtro de recambio Carbon.Zeo para salida vertical y kit de base h100 mm
KACL.398	Ø150 - Flange
KACL.396	Accesorios de canalización
KACL.789	Conexión de campana de techo para tubos rectangulares
KACL.1064#BF	
KACL.1076	Ducting kit for ceiling hoods with grid h 60 mm - White
KITRPLUGPLAY	
MOTDSC950	
MOTEP850	
MOTDSC1300	
MOTDE1000	
MOTDE1500	

falmec

STELLA PLUS **Código EAN 8034122368580**

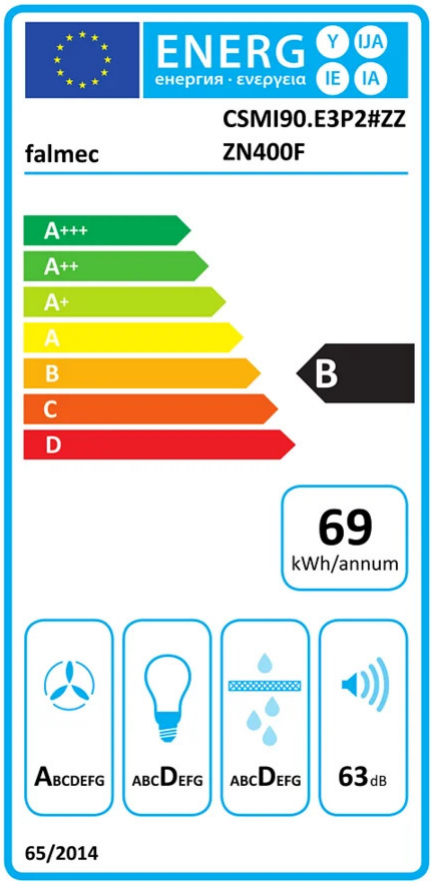

PF		
S	Falmec Lab	
M	Plus - Techo - 90 cm - LED - Negro	
AEC	69.40	kWh/a
EEC	B	
FDE	28.10	
FDEC	A	
LE	12.00	
LEC	D	
GFE	65.1	
GFEC	D	
Qmin	365	m^3 /h
Qmax	600	m^3 /h
Qboost	695	m^3 /h
SPEmin	48	dBa
SPEmax	63	dBa
SPEboost	67	dBa
PO		
PS	0.48	W
PI		
F	1.00	
EEI	62.70	
Qbep	384	m^3 /h
Pbep	414	Pa
Qboost	695	m^3 /h
Wbep	157	W
WL	16.50	W
Emiddle	198	lux
Lwa-SPEmax	63	dBa

PF_Scheda prodotto conforme a 65/2014 S_Nombre del proveedor / M_Identificación del proyecto / AEC_Capilla de consumo anual de energía (AEC) / EEC_Clase de eficiencia energética / FDE_Capilla de eficiencia dinámica de fluidos (FDE) / FDEC_Clase de eficiencia dinámica de fluidos / LE_Capilla de eficiencia luminosa (LE) / LEC_Clase de eficiencia luminosa de eficiencia luminosa / GFE_Eficiencia de filtración de grasas / GFEC_Clase de eficiencia de filtración de grasas / Qmin_Caudal (en m^3/h) a potencia mínima en condiciones normales de uso / Qmax_Caudal (en m^3/h) a potencia máxima en condiciones de uso normal / Qboost_caudal de aire (en m^3/h) a potencia boost / SPEmin_A-potencia acústica ponderada de las emisiones de ruido aéreo a potencia mínima en condiciones de uso normal / SPEmax_A-potencia acústica ponderada de las emisiones de ruido aéreo a potencia máxima en condiciones de uso normal / SPEboost_A-potencia acústica ponderada de las emisiones de ruido aéreo en condiciones de uso boost o intensivo / P0_Consumo de energía en modo desactivado (Po) / Ps_Consumo de energía en modo de espera (Ps)
PI_Información adicional de conformidad con 66/2014 Métodos cálculo empleados: EN 61591:2020 F_Factor de incremento de tiempo / EEI_Índice de eficiencia energética / Qbep_Caudal de aire medido en el punto de mejor eficiencia / Pbep_Presión de aire medida en el punto de mejor eficiencia / Qboost_Caudal de aire máximo / Wbep_Consumo de energía eléctrica medido en el punto de mejor eficiencia / WL_Potencia nominal del sistema de iluminación / Emiddle_Iluminación media del sistema de iluminación sobre la superficie de cocción / Lwa=SPEmax_Nivel de presión sonora a la velocidad más alta.

rev. 19/09/2026